平成23年度　愛知県高等学校バレーボール選手権大会

【男子】　7／30　豊橋総合体育館　　7／31　豊橋総合体育館　　7／30　豊橋総合体育館

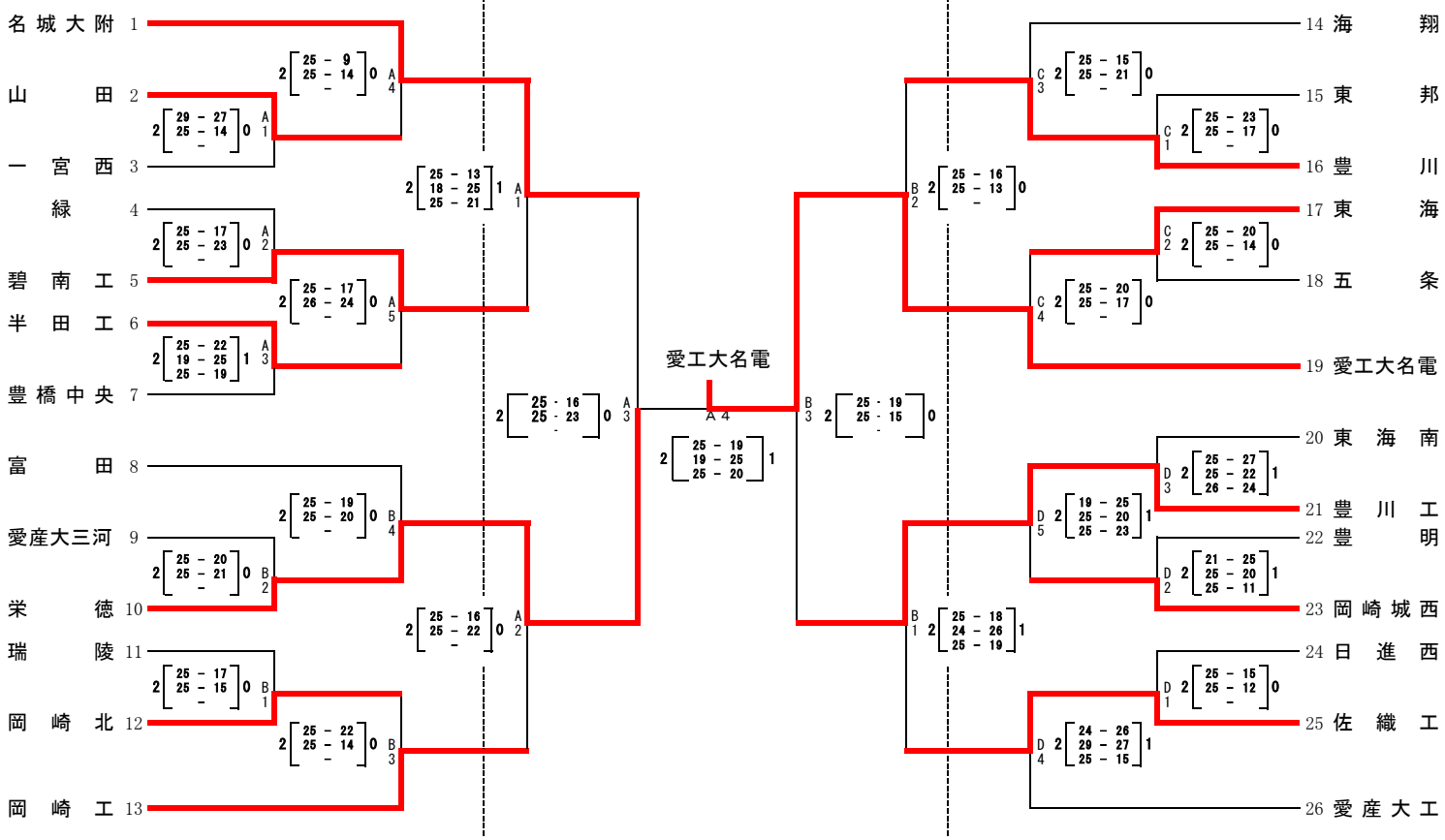

第1位　愛工大名電　　第2位　栄徳　　第3位　豊川工　　第3位　名城大附

【女子】　7／28　北スポーツセンター　　7／31　豊橋総合体育館　　7／28　守山スポーツセンター

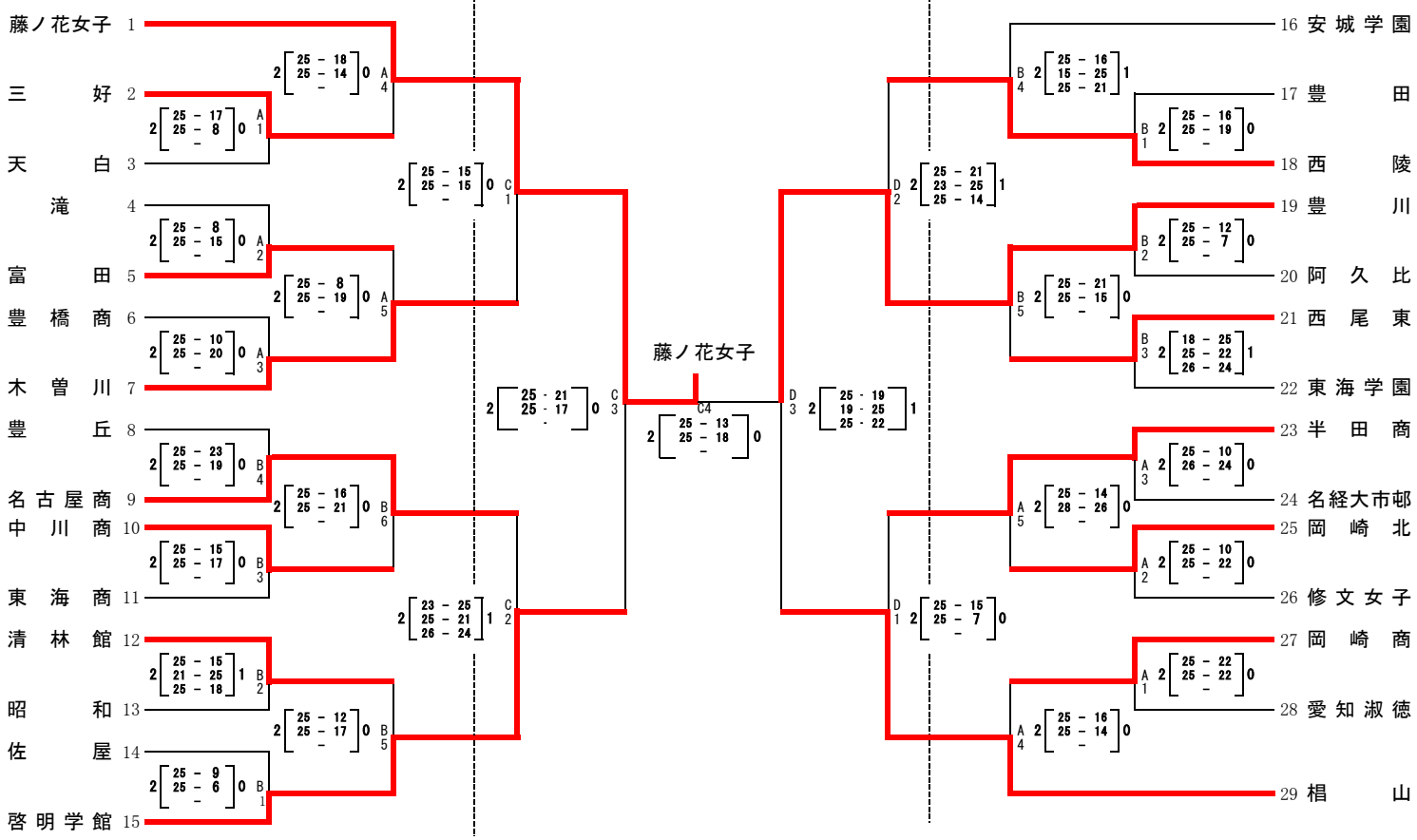

第1位　藤ノ花女子　　第2位　豊川　　第3位　啓明学館　　第3位　椙山